Aquasanita - Helika Simplex 425

Menší jednodřez. Horní montáž. Min. šířka kuchyňské skříňky 45 cm. Hloubka vaničky 19 cm.

EAN: 4100601014065
3 190 Kč
2 636 Kč bez DPH

EAN: 4100110013993
3 190 Kč
2 636 Kč bez DPH

EAN: 4100710018732
3 190 Kč
2 636 Kč bez DPH

EAN: 4100202014020
3 190 Kč
2 636 Kč bez DPH

Společnost **Aquasanita** je jednou z nejznámějších výrobců granitových dřezů na trhu. Více než 80% svých produktů vyváží do více než 30 zemí světa. Dřezy Aquasanita splňují nejnáročnější požadavky na zpracování a kvalitu provedení. V současné době dává Aquasanita svým dřezům nový název **HELIKA**. S myšlenkou **žít život v pomalejším tempu** v souladu s přírodou. Proto Helika, v překladu hlemýžď. Produkty společnosti Helika jsou navrženy tak, aby podporovaly zpomalený životní styl a vytvořily vřelou, pečující atmosféru v kuchyních.

Menší granitový jednodřez **Aquasanita Helika Simplex 425** je určen do malé kuchyně, do firemních kuchyněk, pronajímaných prostorů, jednoduše všude tam, kde je potřebné šetřit pracovní plochou.

Na pohled menší dřez, poskytuje i napříč tomu, dostatek prostoru pro pohodlné umývání nádobí. Zadní plocha dřezu umožňuje instalaci kuchyňské baterie do dřezu (otvor je již vytvořen). Dřez je určen do skříňky od 45 cm.

Výhodou granitového dřezu je jeho **barevná variabilita** a možnost sladění se zbytkem kuchyně, jednoduchá údržba a atraktivní design. Mezi hlavní přednosti patří vynikající odolnost proti nárazu, poškrábaní a vysokým teplotám.

Dřezy Aquasanita jsou vyrobeny z velmi kvalitního žulového materiálu **SILISCANA**, jedná se o žulu třetí generace, která se vyznačuje pevností a trvanlivostí.

Klíčové vlastnosti kuchyňského dřezu AQUASANITA HELIKA SIPLEX 425

- granitový dřez bez odkapu
- Simplex 425 má prodlouženou záruku 5 let
- výhodou je barevná variabilita a možnost sladění se zbytkem kuchyně
- patří mezi oblíbenou volbu zákazníků do menších kuchyňských prostor
- dostatečně hluboká 19,5 cm vanička dřezu
- dřez je určen pro horní montáž
- vhodný do skříňky od 45 cm
- vyroben z kvalitních materiálů

Poznámka: *barvy se v reálu mohou mírně lišit oproti fotografiím, protože žula obsahuje přírodní plniva a pigmenty.*

Rada na závěr: *odstranění vodního kamene pomocí roztoku z octu v poměru jedna ku třem. Roztok naneste na povrch dřezu, nechte působit několik minut a odstraňte houbičkou. Voňavější způsob je potřít vodní kámen rozkrojeným citronem.*

Součásti balení:

- Sifon
- Montážní úchyty
- Výpusť
- Přepad

Parametry

Základní parametry	
Typ dřezu:	Jednodřez
Tvar dřezu:	Obdélníkový
Orientace:	Bez orientace
Materiál dřezu:	Granit
Šířka kuchyňské skříňky:	45 cm
Typ montáže dřezu:	Horní
Styl dřezu:	Klasické dřezy
Výpusť dřezu:	9 cm
Kód zboží TARIC:	68029390
Ostatní	
Excentrické ovládání výpustě:	Ne
Předvrtaný otvor na:	Baterie
Možnost odvrtat další otvor:	Ne
Záruka:	5 let
Rozměry hlavní vaničky (cm)	
Šířka vaničky:	39
Délka vaničky:	35
Hloubka vaničky:	19,5
Minimální šířka skřínky:	45
Kulatý dřez:	Ne
Průměr vaničky:	ne
Rozměry dřezu (cm)	
Šířka dřezu:	50
Délka dřezu:	42,5
Hloubka dřezu:	20
Hmotnost dřezu (kg):	5
Rozměry balení dřezu (cm)	
Šířka obalu:	51,5
Výška obalu:	20,8
Hloubka obalu:	44
Váha vč. obalu (kg):	6

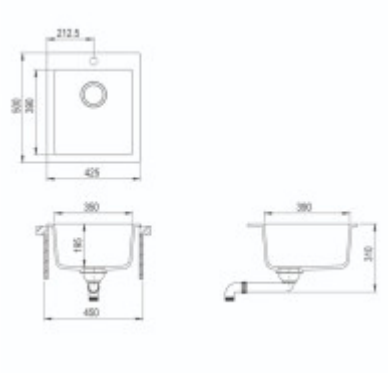
212.5
500
500
425
380
180
450
380
340

AQUASanità
BLACK METALLIC 601
AQUASanità
ALUMETALLIC 202
AQUASanità
BEIGE 110
AQUASanità
ALBA 710
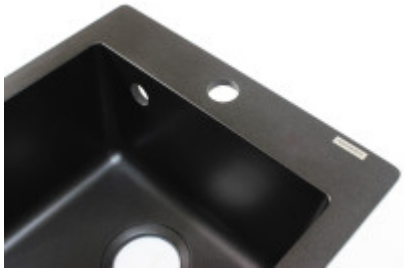

AQUASANITA