Aquasanita - Helika Lira 780.0E

Granitový jedno-dřez s menší odkládací plochou a excentrem. Hloubka vaničky 20 cm. Horní montáž, do skříňky od 60 cm.

EAN: 4101601040665

4 190 Kč

3 463 Kč bez DPH

EAN: 4101710040679

4 190 Kč

3 463 Kč bez DPH

Společnost **Aquasanita** je jednou z nejznámějších výrobců granitových dřezů na trhu. Více než 80% svých produktů vyváží do více než 30 zemí světa. Dřezy Aquasanita splňují nejnáročnější požadavky na zpracování a kvalitu provedení. V současné době dává Aquasanita svým dřezům nový název **HELIKA**. S myšlenkou **žít život v pomalejším tempu** v souladu s přírodou. Proto Helika, v překladu hlemýžď. Produkty společnosti Helika jsou navrženy tak, aby podporovaly zpomalený životní styl a vytvořily vřelou, pečující atmosféru v kuchyních.

Granitový dřez **Aquasanita Helika Lira 780.0E** je ideální volnou pro zákazníky, kteří preferují velkou hlavní komoru. Kameninový dřez **Lira** je velmi oblíbený dřez, který skvěle zapadne do kuchyně jakékoliv stylu. Ke dřezu snadno vyberete chromovanou nebo granitovou kuchyňskou baterii.

Umývací část je opravdu řešena velkoryse a pohodlně v ní umyjete objemné hrnce a velké plechy na pečení. Odkládací plocha je menší, ale přesto poskytne dostatek prostoru pro odkládaní nádobí. Dřez má již vytvořené otvory pro instalaci kuchyňské baterie a excentrického ovládání.

Součásti vybavení dřezu Lira 780.0E je i **excentrické ovládán**í. Automatické uzavření odtoku je systém, který umožňuje zavřít a otevřít odtok vody pomocí knoflíku. Důležitou výhodou tohoto řešení je skutečnost, že jeden pohyb stačí k okamžitému odemknutí vody, aniž byste museli ponořit ruce.

Výhodou granitového dřezu je jeho **barevná variabilita** a možnost sladění se zbytkem kuchyně,

jednoduchá údržba a atraktivní design. Mezi hlavní přednosti patří vynikající odolnost proti nárazu, poškrábaní a vysokým teplotám.

Dřezy Aquasanita jsou vyrobeny z velmi kvalitního žulového materiálu **SILISCANA**, jedná se o žulu třetí generace, která se vyznačuje pevností a trvanlivostí.

Klíčové vlastnosti kuchyňského dřezu AQUASANITA HELIKA LIRA 780.0E

- granitový dřez s odkapem i excentrickým ovládáním
- Lira 780.0E má prodlouženou záruku 5 let
- výhodou je barevná variabilita a možnost sladění se zbytkem kuchyně
- patří mezi oblíbenou volbu zákazníků do menších kuchyňských prostor
- dostatečně hluboká 20 cm vanička dřezu
- dřez je určen pro horní montáž
- vhodný do skříňky od 60 cm
- vyroben z kvalitních materiálů

Poznámka: *barvy se v reálu mohou mírně lišit oproti fotografiím, protože žula obsahuje přírodní plniva a pigmenty.*

Rada na závěr: *odstranění vodního kamene pomocí roztoku z octu v poměru jedna ku třem. Roztok naneste na povrch dřezu, nechte působit několik minut a odstraňte houbičkou. Voňavější způsob je potřít vodní kámen rozkrojeným citronem.*

Součásti balení:

- Sifon
- Excentrické ovládání
- Montážní úchyty
- Výpusť
- Přepad

Parametry

Základní parametry	
Typ dřezu:	Dřez s odkapem
Tvar dřezu:	Obdélníkový
Orientace:	Oboustranná orientace
Materiál dřezu:	Granit
Šířka kuchyňské skříňky:	60 cm
Typ montáže dřezu:	Horní
Styl dřezu:	Klasické dřezy
Výpusť dřezu:	9 cm
Kód zboží TARIC:	68029390
Ostatní	
Excentrické ovládání výpustě:	Ano
Předvrtaný otvor na:	Baterie + další otvor
Možnost odvrtat další otvor:	Ne
Záruka:	5 let
Rozměry hlavní vaničky (cm)	
Šířka vaničky:	41
Délka vaničky:	45
Hloubka vaničky:	20
Minimální šířka skřínky:	60
Průměr vaničky:	ne
Rozměry dřezu (cm)	
Šířka dřezu:	50
Délka dřezu:	78
Hloubka dřezu:	21
Hmotnost dřezu (kg):	15
Rozměry balení dřezu (cm)	
Šířka obalu:	51,5
Výška obalu:	21,8
Hloubka obalu:	79,5
Váha vč. obalu (kg):	16

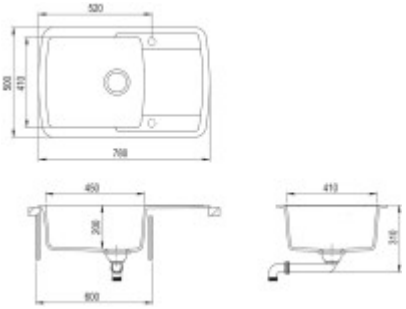
520
500
410
760
450
200
800
410
310